now! by hülsta

no.14

1/19

NL

www.now.huelsta.com

made in germany

NL

now! no.14

Mensen met goede smaak houden van dit degelijke en uiterst variabele programma: qua type is now! no.14 helder en strak, maar het biedt ook speelse, extravagante en stijlvolle details.

Planningsaanwijzingen

Uitvoeringsoverzichten

Systeemuitvoeringen

Uitvoeringen romp

Lak wit
NIEUW Lak zijdegrijs

Uitvoeringen front

Lak hoogglans wit
NIEUW Lak hoogglans zijdegrijs
Kernnoten

Accentuitvoeringen

ACCENT

Accentelement 8R
Romp / front

Lak wit / Lak hoogglans wit
NIEUW Lak zijdegrijs / Lak hoogglans zijdegrijs
NIEUW Lak duifblauw / Lak hoogglans duifblauw
NIEUW Lak robijnrood / Lak hoogglans robijnrood

Glaskappen van getint glas, achterwand van de glaskappen in rompuitvoering. Kleurcombinaties binnen afzonderlijke types zijn niet mogelijk.

ACCENT

Accentelementen open element 8R, open hangelement 4R, wandplanken

Lak wit
NIEUW Lak zijdegrijs
NIEUW Lak duifblauw
NIEUW Lak robijnrood
Kernnoten

Systeemuitvoeringen

(Hang-) elementen, lowboards, sideboards

Romp in rompuitvoering

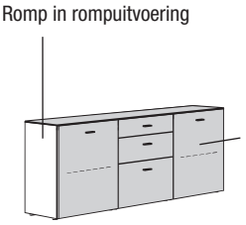

Front in frontuitvoering

Open hangelement, wandplanken

Open hangelement en wandplanken in de uitvoeringen lak wit, lak zijdegrijs of kernnoten

Accentuitvoeringen

ACCENT

Accentelement 8R

Romp en achterwand van de glaskap in lak wit, lak zijdegrijs, lak duifblauw of lak robijnrood

Front in lak hoogglans wit, lak hoogglans zijdegrijs, lak hoogglans duifblauw of lak hoogglans robijnrood

ACCENT

Accentelementen open element 8R, open hangelement 4R, wandplanken

Open element 8R, open hangelement 4R en wandplanken in de uitvoeringen lak wit, lak zijdegrijs, lak duifblauw, lak robijnrood of kernnoten

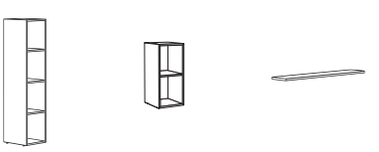

Kleurcombinaties:
Bij now! no. 14 zijn kleurcombinaties binnen afzonderlijke types mogelijk (uitzondering: niet mogelijk bij accentuitvoeringen van het element 8R type 38821 L en 38822 R). Vermeld in dit geval duidelijk en apart de betreffende uitvoeringen in uw order! **A.u.b. alle uitvoeringen duidelijk in de order vermelden!**

Voorbeeld:

Romp in lak wit

Optioneel dekblad in kernnoten

Deuren in lak hoogglans wit

Laden in kernnoten

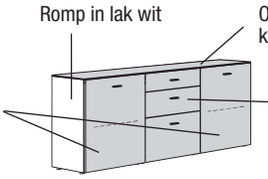

- **hülsta-MagicClose:** Alle houten draaideuren zijn uitgerust met hülsta-Magic-Close (gedempt sluitmechanisme)
- **hülsta-SoftFlow:** Alle laden zijn volledig uitschuifbaar en uitgerust met geluiddempend zelfsluitmechanisme
- Reeds sinds 1996 dragen al onze kastmeubelen en lattenbodems het aan strenge criteria gebonden keurmerk “Blauwe engel, want emissiearm” dat producten onderscheidt, die weinig schadelijke stoffen bevatten en het milieu ontzien.

N.B.: Zie hoofdstuk „now! general“ m.b.t. volgende onderwerpen:

- Belangrijke aanwijzingen voor het plannen van verlichtingen
- Afstandsbediening-set voor LED-verlichting
- IR-repeater-set voor lowboards
- Maatoverzicht flatscreenformaten
- Klepaanslag
- Hangelementen
- Maximale belastingen
- Wandkwaliteit / montagehandleiding

Planningsaanwijzingen

Elementen en sideboards plannen

Planningsstap 1

Keuze van het type

N.B.:
A.u.b. alle uitvoeringen duidelijk in de order vermelden (zie hiertoe ook de informatie op de vorige blz.).

Planningsstap 2

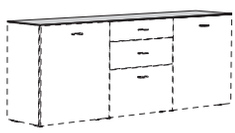

Keuze van het optioneel dekblad
in de gewenste uitvoering (uitsluitend te plannen bij elementen zonder glaskap en sideboards).

N.B.:
Worden elementen naast elkaar geplaatst bestaat de mogelijkheid, een dekblad uit één stuk te plannen.

Planningsstap 3

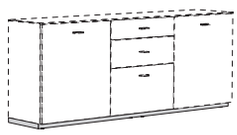

Keuze van de optionele accessoires
zoals bijv.:
- Glasplank met LED-verlichting
- Sokkel

Lowboard plannen

Planningsstap 1

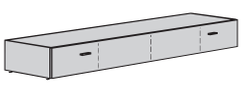

Keuze van het type

N.B.:
A.u.b. alle uitvoeringen duidelijk in de order vermelden (zie hiertoe ook de informatie op de vorige blz.).

Planningsstap 2

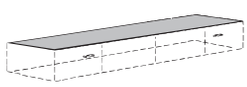

Keuze van het optioneel dekblad
in de gewenste uitvoering

Planningsstap 3

Keuze van de optionele accessoires
zoals bijv.:
- Glaskap
- Poten (set van 5)
- Sokkel
- LED-lichtlijst

Hangelementen plannen

Planningsstap 1

Keuze van het type

N.B.:
A.u.b. alle uitvoeringen duidelijk in de order vermelden (zie hiertoe ook de informatie op de vorige blz.).

Hangelementen met deur

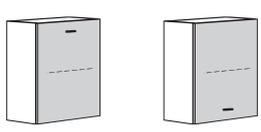

Hangelementen met deur

A.u.b. duidelijk in de order de gewenste greeppositie van hangelementen met deur vermelden (naar keuze boven of beneden op de deur).

Planningsstap 2

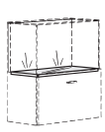

Keuze van de optionele accessoires
zoals bijv.:
- Glasplank met LED-verlichting

Slaapkamer plannen

Keuze van de slaapkamer-meubelen
Zie voor kleerkasten en de functionele en hoogwaardige kleerkastindelingen, bedden en bijmeubelen zoals lattenbodems en matrassen de aparte typelijsten **now! wardrobes** en **now! sleeping**.

Uitvoeringen romp

NIEUW Lak wit
Lak zijdegrijs

Uitvoeringen front

NIEUW Lak hoogglans wit
Lak hoogglans zijdegrijs
Kernnoten

Voordeelcombinaties

Voordeelcombinaties zijn in prijs gereduceerde samenstellingen, waarvan het prijsvoordeel gebonden is aan een vaste combinatie.
De voordeelcombinaties kunnen, tegen meerprijs, eventueel uitgebreid worden met accessoires.

Aanbevolen accessoires

Artikel	Bestelnr.		
1x Glaskap voor lowboard	**3452**		-
1x Glasplank met LED-verlichting	**30040**		-

Aanwijzingen m.b.t. de energieklassen:
zie beschrijving van de afzonderlijke elementen!

NIEUW

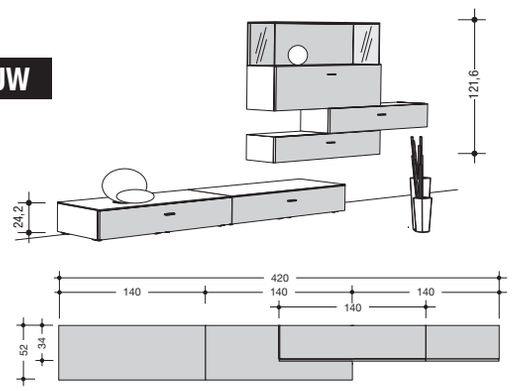

Hoogte: ca. 168 cm

N.B.:
Dekbladen van de lowboards naar keuze van hout of glas. A.u.b. de gewenste uitvoering duidelijk in de order vermelden!

Artikel	Voordeelcombinatie
Bestelnr.	**990010 / 991010**
	zoals afb. / spiegelb.
	-

Aanbevolen accessoires

Artikel	Bestelnr.		
1x Glaskap voor lowboard	**3452**		-
2x Glasplank met LED-verlichting	2x **30073**	2x	-

Aanwijzingen m.b.t. de energieklassen:
zie beschrijving van de afzonderlijke elementen!

NIEUW

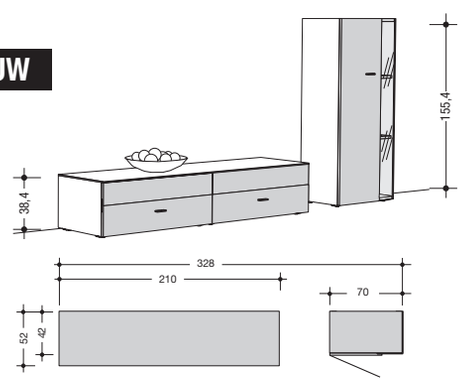

N.B.:
Dekbladen van de lowboards naar keuze van hout of glas. A.u.b. de gewenste uitvoering duidelijk in de order vermelden!

Artikel	Voordeelcombinatie
Bestelnr.	**990011 / 991011**
	zoals afb. / spiegelb.
	-

Aanbevolen accessoires

Artikel	Bestelnr.		
2x LED-lichtlijst	2x **3105**	2x	-
1x Glasplank met LED-verlichting	**30072**		-

Aanwijzingen m.b.t. de energieklassen:
zie beschrijving van de afzonderlijke elementen!

NIEUW

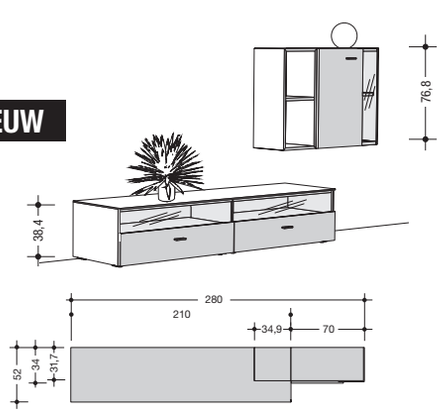

Hoogte: ca. 147 cm

N.B.:
Dekbladen van de lowboards naar keuze van hout of glas. A.u.b. de gewenste uitvoering duidelijk in de order vermelden!

Artikel	Voordeelcombinatie
Bestelnr.	**990012 / 991012**
	zoals afb. / spiegelb.
	-

Voorbeeldcombinaties

Als alternatief voor het individueel samenstellen van een wandcombinatie uit losse onderdelen, bestaat de mogelijkheid uit voorbeeldcombinaties te kiezen. Deze vergemakkelijken het samenstellen van een combinatie. De voorbeeldcombinaties kunnen eventueel uitgebreid worden met accessoires. Deze worden tegen meerprijs berekend.

NIEUW

Hoogte: ca. 219 cm

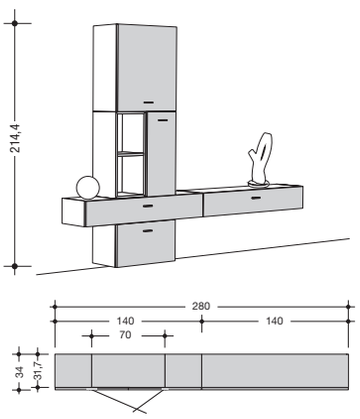

Artikel	Voorbeeldcombinatie
Bestelnr.	**980015 / 981015**
	zoals afb. / spiegelb.
	-

Aanbevolen accessoires

Artikel	Bestelnr.		
2x Glazen dekblad voor lowboard	2x **3057**	2x	-
1x Glasplank met LED-verlichting	**30040**		-
4x LED-lichtlijst	4x **3140**	4x	-
2x Sokkel	2x **3146**	2x	-

Aanwijzingen m.b.t. de energieklassen:
zie beschrijving van de afzonderlijke elementen!

NIEUW

Hoogte: ca. 178 cm

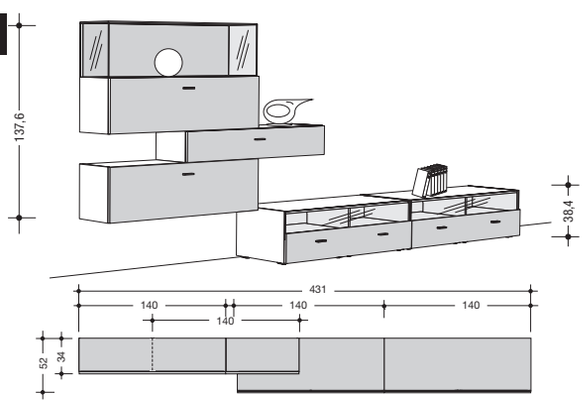

Artikel	Voorbeeldcombinatie
Bestelnr.	**980017 / 981017**
	zoals afb. / spiegelb.
	-

NIEUW

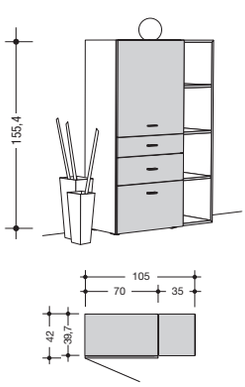

Artikel	Voorbeeldcombinatie
Bestelnr.	**980019 / 981019**
	zoals afb. / spiegelb.
	-

NL

Uitvoeringen romp

NIEUW Lak wit
Lak zijdegrijs

Uitvoeringen front

NIEUW Lak hoogglans wit
Lak hoogglans zijdegrijs
Kernnoten

Voorbeeldcombinaties

Als alternatief voor het individueel samenstellen van een wandcombinatie uit losse onderdelen, bestaat de mogelijkheid uit voorbeeldcombinaties te kiezen. Deze vergemakkelijken het samenstellen van een combinatie. De voorbeeldcombinaties kunnen eventueel uitgebreid worden met accessoires. Deze worden tegen meerprijs berekend.

Aanbevolen accessoires

NIEUW

Artikel	Bestelnr.	
1x Glazen dekblad voor lowboard	3057	-
1x Glazen dekblad voor lowboard	3027	-
1x Glasplank met LED-verlichting	30040	-
1x Sokkel	3146	-
1x Sokkel	3216	-

Aanwijzingen m.b.t. de energieklassen:
zie beschrijving van de afzonderlijke elementen!

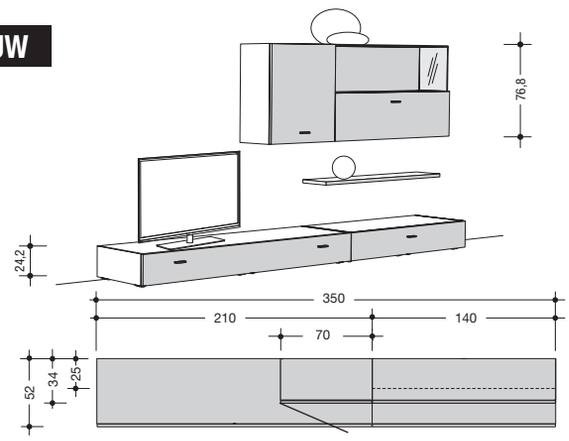

Hoogte: ca. 171 cm

Artikel	Voorbeeldcombinatie
Bestelnr.	980016 / 981016
	zoals afb. / spiegelb.
	-

Aanbevolen accessoires

NIEUW

Artikel	Bestelnr.		
1x Glazen dekblad voor lowboard	3027		-
2x Glasplank met LED-verlichting	2x 30073	2x	-
1x Sokkel	3704		-
1x Sokkel	3216		-

Aanwijzingen m.b.t. de energieklassen:
zie beschrijving van de afzonderlijke elementen!

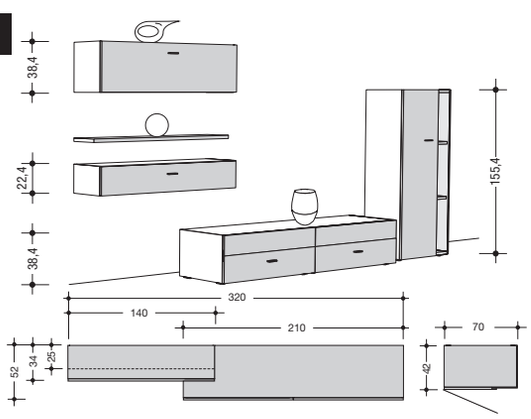

Hoogte: ca. 191 cm

Artikel	Voorbeeldcombinatie
Bestelnr.	980018 / 981018
	zoals afb. / spiegelb.
	-

Aanbevolen accessoires

NIEUW

Artikel	Bestelnr.	
1x Glazen dekblad voor lowboard	3027	-
1x Glasplank met LED-verlichting	30040	-
1x LED-lichtlijst	3105	-
1x Sokkel	3216	-

Aanwijzingen m.b.t. de energieklassen:
zie beschrijving van de afzonderlijke elementen!

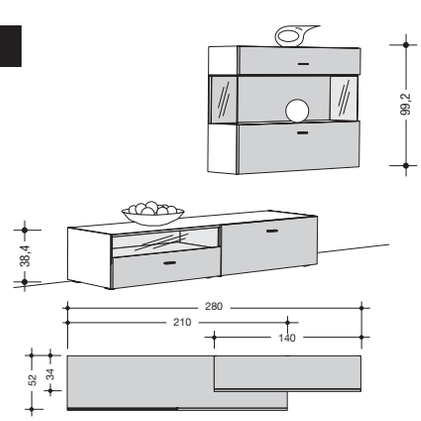

Hoogte: ca. 174 cm

Artikel	Voorbeeldcombinatie
Bestelnr.	980020 / 981020
	zoals afb. / spiegelb.
	-

Voorbeeldcombinaties

Als alternatief voor het individueel samenstellen van een wandcombinatie uit losse onderdelen, bestaat de mogelijkheid uit voorbeeldcombinaties te kiezen. Deze vergemakkelijken het samenstellen van een combinatie. De voorbeeldcombinaties kunnen eventueel uitgebreid worden met accessoires. Deze worden tegen meerprijs berekend.

Aanbevolen accessoires

NIEUW

Artikel		Bestelnr.		
2x Glazen dekblad voor lowboard	2x	**3057**	2x	-
1x Glasplank met LED-verlichting		**30071**		-
2x Sokkel	2x	**3146**	2x	-

Aanwijzingen m.b.t. de energieklassen:
zie beschrijving van de afzonderlijke elementen!

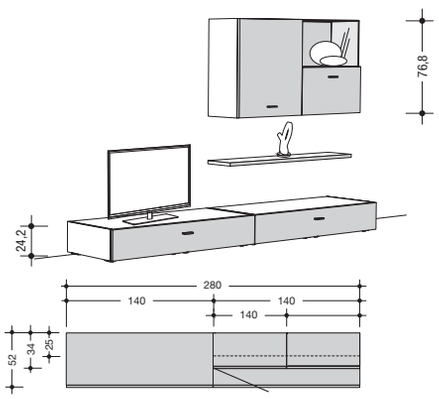

Hoogte: ca. 174 cm

Artikel	Voorbeeldcombinatie
Bestelnr.	**980022 / 981022**
	zoals afb. / spiegelb.
	-

Aanbevolen accessoires

NIEUW

Artikel	Bestelnr.	
1x Glazen dekblad voor lowboard	**3027**	-
1x Glasplank met LED-verlichting	**30072**	-
1x LED-lichtlijst	**3105**	-
1x Sokkel	**3216**	-

Aanwijzingen m.b.t. de energieklassen:
zie beschrijving van de afzonderlijke elementen!

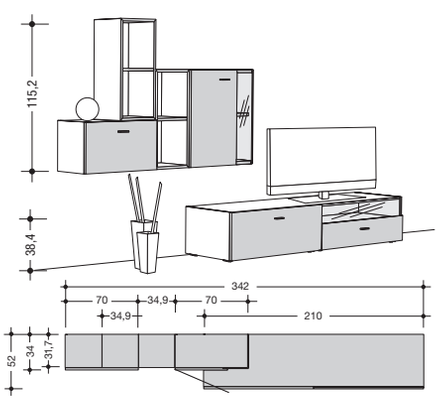

Hoogte: ca. 191 cm

Artikel	Voorbeeldcombinatie
Bestelnr.	**980023 / 981023**
	zoals afb. / spiegelb.
	-

Aanbevolen accessoires
voor voorbeeldcombinatie 980021

NIEUW

Artikel		Bestelnr.		
4x Glasplank met LED-verlichting	4x	**30073**	4x	-
2x Sokkel	2x	**3704**	2x	-

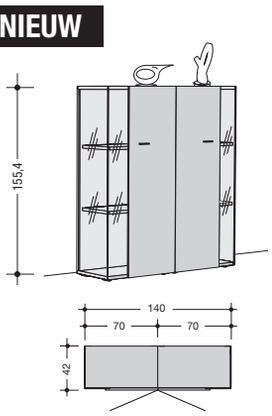

Aanbevolen accessoires
voor voorbeeldcombinatie 980024 / 981024

NIEUW

Artikel	Bestelnr.	
1x Glazen dekblad	**3087**	-
1x Glasplank met LED-verlichting	**30071**	-
1x Sokkel	**3174**	-

Aanwijzingen m.b.t. de energieklassen:
zie beschrijving van de afzonderlijke elementen!

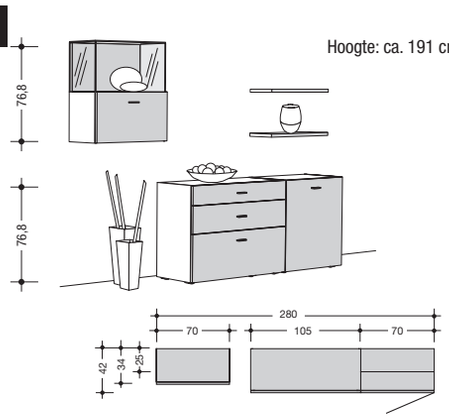

Hoogte: ca. 191 cm

Artikel	Voorbeeldcombinatie	Voorbeeldcombinatie
Bestelnr.	**980021**	**980024 / 981024**
		zoals afb. / spiegelb.
	-	-

NL

Uitvoeringen romp

NIEUW
Lak wit
Lak zijdegrijs

Uitvoeringen front

NIEUW
Lak hoogglans wit
Lak hoogglans zijdegrijs
Kernnoten

Elementen 4R

76,8 cm hoog
(78,6 cm hoog
incl. 1,8 cm hoge
stelvoetjes)

1 deur | 3 laden | 2 laden | 1 lade; 1 deur | 3 laden NIEUW

L

L

Artikel	Element 4R				
H x B x D in cm	76,8 x 70 x 42	76,8 x 70 x 42	76,8 x 70 x 42	76,8 x 70 x 42	76,8 x 105 x 42
Bestelnr.	**32421 L / 32422 R**	**33425**	**3352**	**37421 L / 37422 R**	**3372**
	-	-	-	-	-

Elementen 8R

153,6 cm hoog
(155,4 cm hoog
incl. 1,8 cm hoge
stelvoetjes)

2 deuren | 1 deur; 3 laden | open

NIEUW Accentuitvoeringen zijn mogelijk, zie blz. **12!**

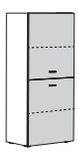
L

L

Artikel	Element 8R		
H x B x D in cm	153,6 x 70 x 42	153,6 x 70 x 42	153,6 x 35 x 39,7
Bestelnr.	**32821 L / 32822 R**	**338251 L / 338252 R**	**3182**
	-	-	-

Elementen 8R

153,6 cm hoog
(155,4 cm hoog
incl. 1,8 cm hoge
stelvoetjes)

1 houten/glasdeur | 1 glaskap (38,4 cm hoog); 1 houten/glasdeur

NIEUW Accentuitvoeringen zijn mogelijk, zie blz. **12!**

NIEUW
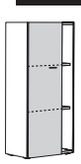
L

Niet in kernnoten verkrijgbaar!
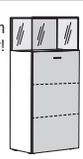
L

Artikel	Element 8R	
H x B x D in cm	153,6 x 70 x 42	153,6 x 70 x 42
Bestelnr.	**32021 L / 32022 R**	**38821 L / 38822 R**
	zoals afb. / spiegelb.	
	-	-

Verlichting voor elementen

Glasplank met LED-verlichting; incl. voetschakelaar en voorschakelapparaat. Montage achteraf is niet mogelijk.

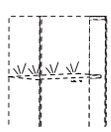
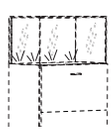

Afstandsbediening
voor LED-verlichting:
type **3333** -

Deze armatuur bevat ingebouwde LED-lampen van energieklassen A++ tot A. In de armatuur kunnen de lampen niet worden vervangen. 12 V

Artikel	Glasplanken met LED-verlichting	
	voor type 32021 L / 32022 R; 3 W	voor type 38821 L / 38822 R; 3 W
Bestelnr.	**30073**	**30070**
	-	-

Sokkel voor elementen

Aluminiumkleurig

3,8 cm hoog
(4,5 cm hoog
incl. 0,7 cm hoge
stelvoetjes)

NIEUW

Artikel	Sokkel		
H x B x D in cm	4,5 x 35 x 42	4,5 x 70 x 42	4,5 x 105 x 42
Bestelnr.	**3354**	**3704**	**3104**
	-	-	-

Legplank voor elementen

Artikel	Legplank
H x B x D in cm	1,6 x 66,6 x 37,7
Bestelnr.	**3702**
	-

Dekbladen voor elementen zonder glaskap

Optioneel houten dekblad voor elementen in kernnoten.

Optioneel glazen dekblad voor elementen van aan de achterkant gelakt glas, wit of zijdegrijs. A.u.b. de gewenste uitvoering duidelijk in de order vermelden!

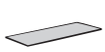

Artikel	Houten dekblad					Glazen dekblad				
H x B x D in cm	1,5 x 70 x 42	1,5 x 105 x 42	1,5 x 140 x 42	1,5 x 175 x 42	1,5 x 210 x 42	0,8 x 70 x 42	0,8 x 105 x 42	0,8 x 140 x 42	0,8 x 175 x 42	0,8 x 210 x 42
Bestelnr.	**3075**	**3065**	**3045**	**3085**	**3015**	**3077**	**3067**	**3047**	**3087**	**3017**
	-	-	-	-	-	-	-	-	-	-

L/R = Deur links/rechts draaiend

Lowboards 1R

22,4 cm hoog
(24,2 cm hoog
incl. 1,8 cm hoge
stelvoetjes)

1 klep

Binnenmaten per vak:
Hoogte: 18,5 cm
Breedte: 67,4 cm
Diepte: 44,8 cm

1 klep

Binnenmaten buitenste (binnenste) vakken:
Hoogte: 18,5 cm
Breedte: 44,8 cm (55,7 cm)
Diepte: 44,8 cm

IR-repeater-set
voor lowboards:
type **7777** -

Artikel	Lowboard 1R	
H x B x D in cm	22,4 x 140 x 52	22,4 x 210 x 52
Bestelnr.	**3442**	**3412**
	-	-

Lowboards 2R

38,4 cm hoog
(40,2 cm hoog
incl. 1,8 cm hoge
stelvoetjes)

1 klep met
1 tussenschot

NIEUW

Binnenmaten achter klep per vak:
Hoogte: 34,5 cm
Breedte: 67,3 cm
Diepte: 44,8 cm

2 kleppen

NIEUW

Binnenmaten achter kleppen:
Hoogte: 34,5 cm
Breedte: 101,7 cm
Diepte: 44,8 cm

IR-repeater-set
voor lowboards:
type **7777** -

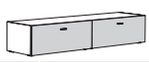

Artikel	Lowboard 2R	
H x B x D in cm	38,4 x 140 x 52	38,4 x 210 x 52
Bestelnr.	**31403**	**32104**
	-	-

Lowboards 2R

38,4 cm hoog
(40,2 cm hoog
incl. 1,8 cm hoge
stelvoetjes)

1 lade met houten/glasfront en gedeelde ladebak

NIEUW

Binnenmaten achter glasfront per vak:
Hoogte: 16,0 cm
Breedte: 67,3 cm
Diepte: 44,8 cm

2 laden met houten/glasfront

NIEUW

Binnenmaten achter glasfront per vak:
Hoogte: 16,0 cm
Breedte: 102,3 cm
Diepte: 44,8 cm

2 laden met optisch gedeelde front

NIEUW

Binnenmaten van de bovenste vakken achter houten front per vak:
Hoogte: 16,0 cm
Breedte: 102,3 cm
Diepte: 44,8 cm

1 lade met houten/glasfront; 1 lade met optisch gedeelde front

NIEUW

Binnenmaten van de bovenste vakken achter glas- resp. houten front:
Hoogte: 16,0 cm
Breedte: 102,3 cm
Diepte: 44,8 cm

IR-repeater-set
voor lowboards:
type **7777** -

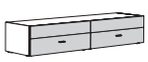
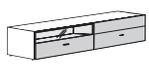

Artikel	Lowboard 2R			
H x B x D in cm	38,4 x 140 x 52	38,4 x 210 x 52	38,4 x 210 x 52	38,4 x 210 x 52
Bestelnr.	**31402**	**32102**	**32103**	**321061 / 321062**
				zoals afb. / spiegelb.
	-	-	-	-

Lowboards 2R

38,4 cm hoog
(40,2 cm hoog
incl. 1,8 cm hoge
stelvoetjes)

1 lade met houten/glasfront; 1 klep

Binnenmaten achter glasfront:
Hoogte: 16,0 cm
Breedte: 102,3 cm
Diepte: 44,8 cm

Binnenmaten achter klep:
Hoogte: 34,5 cm
Breedte: 102,3 cm
Diepte: 44,8 cm

IR-repeater-set
voor lowboards:
type **7777** -

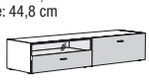

Artikel	Lowboard 2R
H x B x D in cm	38,4 x 210 x 52
Bestelnr.	**3461 / 3462**
	zoals afb. / spiegelb.
	-

Verlichting voor lowboards met houten/glasfront

LED-lichtlijsten-set; montage achter het glasbereik bij houten/glasfronten; incl. voetschakelaar en voorschakelapparaat. Montage achteraf is mogelijk.

NIEUW

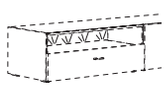

Afstandsbediening
voor LED-verlichting:
type **3333** -

Deze armatuur bevat ingebouwde LED-lampen van energieklassen A++ tot A. In de armatuur kunnen de lampen niet worden vervangen. 12 V

Artikel	LED-lichtlijst voor lowboards achter glasfront	
	voor 70 cm breed glasfront; 3,0 W	voor 105 cm breed glasfront; 4,6 W
Bestelnr.	**3140**	**3105**
	-	-

Sokkel voor lowboards

Aluminiumkleurig

3,8 cm hoog
(4,5 cm hoog
incl. 0,7 cm hoge
stelvoetjes)

NIEUW

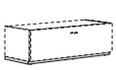
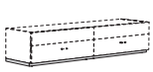

Artikel	Sokkel	
H x B x D in cm	4,5 x 140 x 52	4,5 x 210 x 52
Bestelnr.	**3146**	**3216**
	-	-

Poten voor lowboards; glaskap

Binnenmaten per vak:
Hoogte: 15,2 cm
Breedte: 68,7 cm
Diepte: 37,2 cm

Set van 5

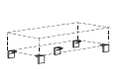

Max. belasting: 60 kg

Artikel	Poten (set van 5)	Glaskap
H x B x D in cm	8,6 x 9,2 x 2,0	16 x 140 x 37,3
Bestelnr.	**3400**	**3452**
	-	-

Dekbladen voor lowboards

Optioneel houten dekblad voor lowboards in kernnoten.

Optioneel glazen dekblad voor lowboards van aan de achterkant gelakt glas, wit of zijdegrijs. A.u.b. de gewenste uitvoering duidelijk in de order vermelden!

Artikel	Houten dekblad		Glazen dekblad	
H x B x D in cm	1,5 x 140 x 52	1,5 x 210 x 52	0,8 x 140 x 52	0,8 x 210 x 52
Bestelnr.	**3055**	**3025**	**3057**	**3027**
	-	-	-	-

L/R = Deur links/rechts draaiend

NL

Uitvoeringen romp

NIEUW
Lak wit
Lak zijdegrijs

Uitvoeringen front

NIEUW
Lak hoogglans wit
Lak hoogglans zijdegrijs
Kernnoten

Sideboards 4R

76,8 cm hoog
(78,6 cm hoog
incl. 1,8 cm hoge
stelvoetjes)

	3 laden; 1 deur	6 laden	6 laden	2 deuren; 3 laden
	NIEUW	NIEUW	NIEUW	
Artikel	Sideboard 4R			
H x B x D in cm	76,8 x 175 x 42	76,8 x 175 x 42	76,8 x 210 x 42	76,8 x 210 x 42
Bestelnr.	**31701 / 31702**	**31711 / 31712**	**32105**	**39325**
	zoals afb. / spiegelb.	zoals afb. / spiegelb.		
	-	-	-	-

Sokkel voor sideboards

Aluminiumkleurig

3,8 cm hoog
(4,5 cm hoog
incl. 0,7 cm hoge
stelvoetjes)

NIEUW

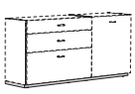

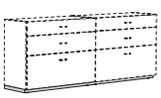

Artikel	Sokkel	
H x B x D in cm	4,5 x 175 x 42	4,5 x 210 x 42
Bestelnr.	**3174**	**3214**
	-	-

Legplank voor sideboards

Artikel	Legplank
H x B x D in cm	1,6 x 66,6 x 37,7
Bestelnr.	**3702**
	-

Dekbladen voor sideboards

Optionele houten dekbladen voor sideboards in kernnoten.

Optionele glazen dekbladen voor sideboards van aan de achterkant gelakt glas, wit of zijdegrijs. A.u.b. de gewenste uitvoering duidelijk in de order vermelden!

Artikel	Houten dekblad		Glazen dekblad	
H x B x D in cm	1,5 x 175 x 42	1,5 x 210 x 42	0,8 x 175 x 42	0,8 x 210 x 42
Bestelnr.	**3085**	**3015**	**3087**	**3017**
	-	-	-	-

Hangelementen 1 en 2R

1 klep

1 klep

Klepbeslag aan de onderkant

Klepbeslag aan de bovenkant

Klepbeslag aan de onderkant

NIEUW

NIEUW

Artikel	Hangelement 1R		Hangelement 2R	
H x B x D in cm	22,4 x 140 x 34	22,4 x 140 x 34	38,4 x 70 x 34	38,4 x 140 x 34
Bestelnr.	**3142**	**3143**	**3222**	**3252**
	-	-	-	-

Hangelementen 4R

A.u.b. duidelijk in de order de gewenste greeppositie van hang-elementen met deur vermelden (zie hiertoe de informaties op de blz. met de inleiding).

1 deur

1 deur

1 glaskap (38,4 cm hoog); 1 klep

1 houten/glasdeur

1 glaskap (38,4 cm hoog); 1 klep met 1 tussenschot

Max. belasting van de glaskap: 20 kg

Max. belasting van de glaskap: 20 kg

NIEUW

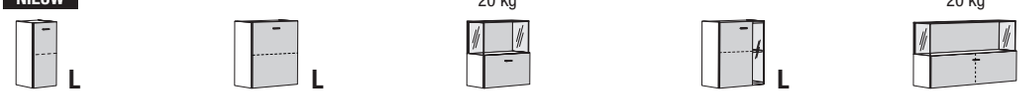

Artikel	Hangelement 4R				
H x B x D in cm	76,8 x 35 x 34	76,8 x 70 x 34	76,8 x 70 x 34	76,8 x 70 x 34	76,8 x 140 x 34
Bestelnr.	**31121 L / 31122 R**	**31421 L / 31422 R**	**3172**	**31821 L / 31822 R**	**3152**
				zoals afb. / spiegelb.	
	-	-	-	-	-

LED-verlichting voor hangelementen

Glasplank met LED-verlichting; incl. voetschakelaar en voor-schakelapparaat. Montage achteraf is niet mogelijk.

Afstandsbediening
voor LED-verlichting:
type **3333** -

Deze armatuur bevat ingebouwde LED-lampen van energieklassen A++ tot A. In de armatuur kunnen de lampen niet worden vervangen. 12 V

Artikel	Glasplank met LED-verlichting		
	voor 70 cm brede hangelementen; 3 W	voor 140 cm brede hangelementen; 6,5 W	voor type 31821 L / 31822 R; 3 W
Bestelnr.	**30071**	**30040**	**30072**
	-	-	-

Open hangelement

Max. belasting van het open hangele-ment: 20 kg

Open hangelement in lak wit, lak zijdegrijs of kernnoten. A.u.b. de gewenste uitvoering duidelijk in de order vermelden!

NIEUW Accentuitvoeringen zijn mogelijk, zie blz. **12!**

Artikel	Open hangelement 4R
H x B x D in cm	76,8 x 34,9 x 31,7
Bestelnr.	**3736**
	-

Wandplanken

Wandplanken in lak wit, lak zijdegrijs of kernnoten. A.u.b. de gewenste uitvoering duidelijk in de order vermelden!

NIEUW Accentuitvoeringen zijn mogelijk, zie blz. **12!**

Artikel	Wandplanken	
H x B x D in cm	2,6 x 70 x 25	2,6 x 140 x 25
Bestelnr.	**3672**	**3642**
	-	-

L/R = Deur links/rechts draaiend

NL

Accentelementen

Elementen 8R

1 glaskap (38,4 cm hoog); 1 houten/glasdeur

153,6 cm hoog
(155,4 cm hoog
incl. 1,8 cm hoge
stelvoetjes)

Max. belasting van de glaskap: 20 kg

Artikel	Element 8R
H x B x D in cm	153,6 x 70 x 42
Bestelnr.	**38821 L / 38822 R**
	-

Accentelement 8R
Romp / front

Lak wit / Lak hoogglans wit
NIEUW Lak zijdegrijs / Lak hoogglans zijdegrijs
NIEUW Lak duifblauw / Lak hoogglans duifblauw
NIEUW Lak robijnrood / Lak hoogglans robijnrood

Glaskappen van getint glas, achterwand van de glaskappen in rompuitvoering. Kleurcombinaties binnen afzonderlijke types zijn niet mogelijk.

Verlichting voor elementen

Glasplank met LED-verlichting; incl. voetschakelaar en voorschakelapparaat. Montage achteraf is niet mogelijk.

Afstandsbediening
voor LED-verlichting:
type **3333** -

Deze armatuur bevat ingebouwde LED-lampen van energieklassen A++ tot A. In de armatuur kunnen de lampen niet worden vervangen. 12 V

Artikel	Glasplanken met LED-verlichting
	voor type 38821 L / 38822 R; 3 W
Bestelnr.	**30070**
	-

Open element 8R, open hangelement 4R wandplanken

open open

Max. belasting van het open hangelement: 20 kg

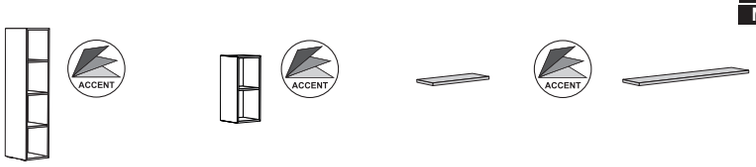

Accentelementen open element 8R, open hangelement 4R, wandplanken

Lak wit
NIEUW Lak zijdegrijs
NIEUW Lak duifblauw
NIEUW Lak robijnrood
Kernnoten

Artikel	Element 8R	Open hangelement 4R	Wandplanken	
H x B x D in cm	153,6 x 35 x 39,7	76,8 x 34,9 x 31,7	2,6 x 70 x 25	2,6 x 140 x 25
Bestelnr.	**3182**	**3736**	**3672**	**3642**
	-	-	-	-

Eettafels en stoelen:
zie typelijst **now! dining**.

Kleerkasten:
zie typelijst **now! wardrobes**.

Bedden:
zie typelijst **now! sleeping**.

L/R = Deur links/rechts draaiend

Schetsblad voor het now! no.14-programma

A.u.b. ongeliniëerd papier gebruiken en dit vastzetten m.b.v. bijvoorbeeld paperclips.

Checklist

1.) Komen **tekening en bestelling** met elkaar overeen? Passen de **afmetingen** en de **tekening** bij de artikel-nrs.? Zijn de **artikel-nrs**. correct in de tekening overgenomen? Is de **draairichting** van de deuren herkenbaar?
2.) Zijn alle **artikel-nrs.** correct? Hebt u **prijs en artikel-nr.** eventueel verwisseld?
3.) Bij een combinatie van **hout-, lak- en hoogglans-lakuitvoeringen**: is duidelijk herkenbaar welk type in welke uitvoering geleverd dient te worden?
4.) Zijn **accessoires** zoals bijv. glasplanken met verlichting (montage achteraf niet mogelijk) enz. in de tekening aangegeven?
5.) Is dit een **nalevering**? Indien ja, wanneer vond de **eerste levering** plaats? Indien mogelijk een tekening bijvoegen, waarin de bestaande en nieuwe elementen afgebeeld zijn.

A.u.b. ook de planningsaanwijzingen op de blz. met de inleiding in acht nemen!

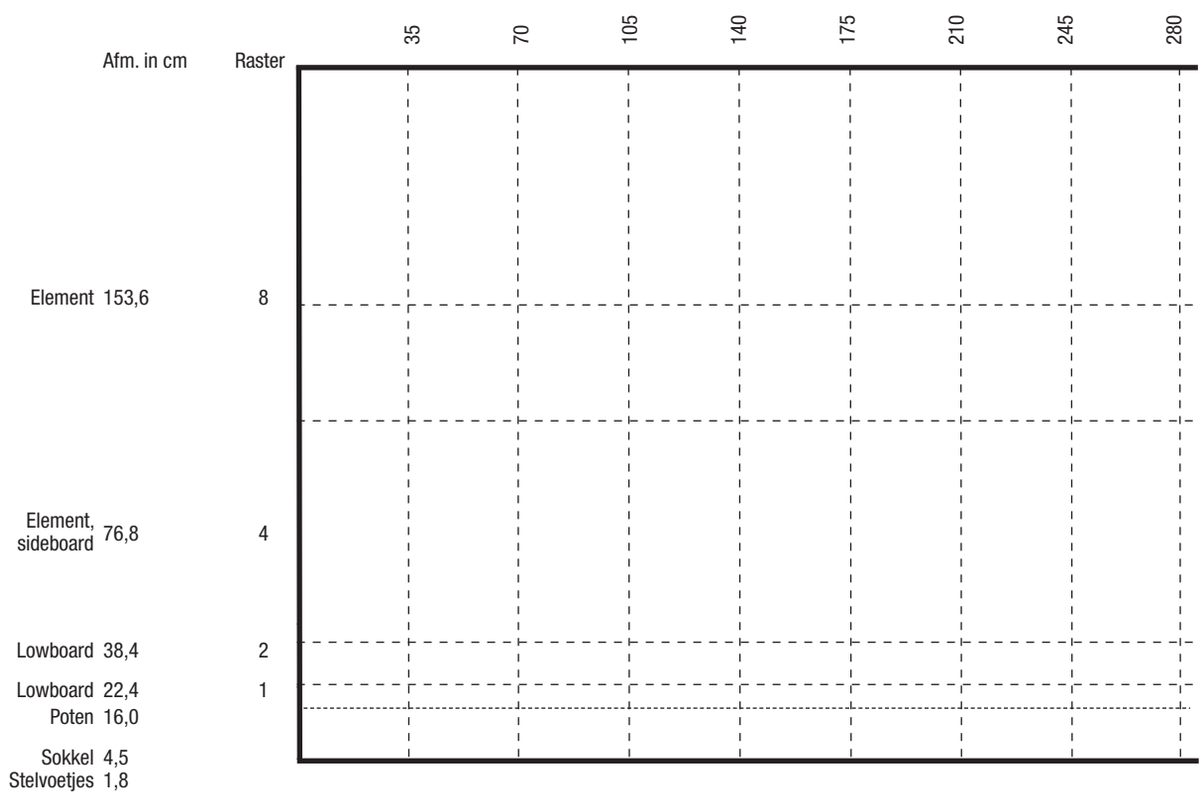

Plattegrond **Schaal 1 : 25**

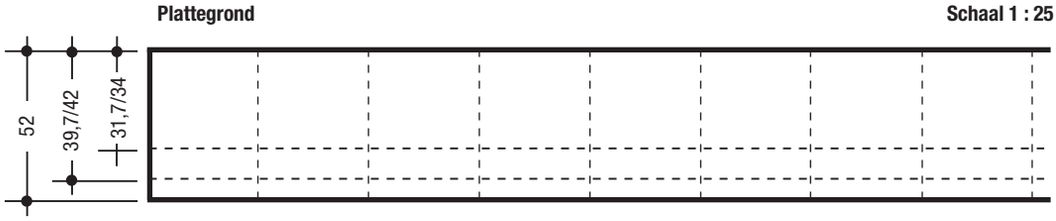

N.B.!
Vergeet u niet bij elke order die u indient de volgende gegevens te vermelden. U voorkomt daarmee tijdrovende navraag en eventuele vertraging van de levering.

Uitvoering(en)	Opdrachtgever	Datum	Commissie

Belangrijke aanwijzingen voor het plannen van verlichtingen

Bij alle now!-programma's mogen met de hand aan/uit te schakelen verlichtingen uitsluitend **op meubelen** (zoals bijv. de LED-opbouwlamp voor kleerkasten) of **in open vakken, open elementrompen en achter fronten van helder glas resp. achter fronten met een uitsparing van helder glas** (zoals bijv. de lichtlijst met LED-verlichting) worden geplaatst. **Het plannen van verlichtingen achter niet doorzichtige fronten (zoals bijv. houten, lak- en hoogglansfronten of volledig aan de achterkant gelakte glasfronten) is niet mogelijk.**

Afstandsbedieningset

Afstandsbedieningset
(alleen mogelijk bij verlichting met LED-techniek)

Standaard geschiedt de aan- en uitschakeling d.m.v. een aan de buitenkant van het meubel geplaatste voetschakelaar. Als alternatief is echter, tegen meerprijs, ook een **afstandsbediening** mogelijk. De afstandsbediening bestaat uit een zender, waarmee de complete LED-verlichting aan- en uitgeschakeld kan worden (max. 6 lampen / max. 15 W). Bij toepassing van een afstandsbediening vervalt de voetschakelaar.

De afstandsbedieningset bestaat uit:
- 1 zender
- 1 ontvanger
- 1 LED-EVG 12 V DC/15 W

Artikel	Afstandsbediening
	Set voor LED-lampen
Bestelnr.	**3333**
	-

IR-repeaterset

IR-repeaterset
Infrarood signaalrepeaterset voor de besturing van achter houten/hoogglansfronten geplaatste media-apparatuur. Met een set is het mogelijk een willekeurig aantal apparaten in een vak te besturen. In acht genomen dient te worden:

- Minstens 4 cm afstand van de apparatuur tot het front
- Per vak is een set nodig
- De zender moet vlak bij het ontvangeroog van het media-apparaat worden geplaatst
- Hoogfrequentie-signalen kunnen niet worden doorgestuurd

De IR-repeaterset bestaat uit:
- 1 ontvangeroog (Ø 3,0 cm) incl. standaard (4,2 x 5,5 x 3,0 cm)
- 1 elektrische zender
- 1 stekker EVG 12 V
- Kabelklemmen

Artikel	IR-repeaterset
	voor lowboards (1 set per vak)
Bestelnr.	**7777**
	-

NIEUW Snoeruitsparing-montageset

Snoeruitsparing-montageset
Snoeruitsparing-montageset voor het zelf aanbrengen van snoeruitsparingen in dekbladen, rompen, tussenschotten en achterwanden in hout-/lak-/lak-hoogglansuitvoeringen. De snoeruitsparing-boor kan worden gebruikt met alle standaard boormachines.

De snoeruitsparing-montageset bestaat uit:
- 1 snoeruitsparing-boor (Ø 60 mm)
- 3x snoeruitsparing type K3 (aluminiumkleurig)

Let op de informatie en instructies in de montagehandleiding!

Artikel	Snoeruitsparing-montageset
Bestelnr.	**1111**
	-

Maatoverzicht flatscreenformaten

Maatoverzicht flatscreenformaten

Deze schematische weergaven geven een richtwaarde voor hoe hoog en breed flatscreens met verschillende diagonalen zijn. De hieronder weergegeven maten zijn richtwaarden en variëren van fabrikant tot fabrikant.

Aan de hand van deze afmetingen kunt u ongeveer inschatten hoe breed bijv. een lowboard moet zijn, zodat de flatscreen aan de zijkanten niet uitsteekt.

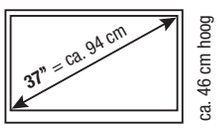

ca. 46 cm hoog

ca. 80 cm breed

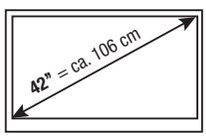

ca. 51 cm hoog

ca. 91 cm breed

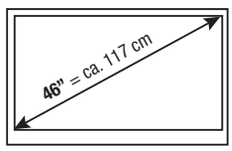

ca. 57 cm hoog

ca. 102 cm breed

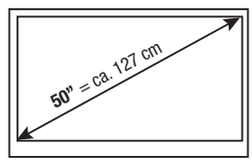

ca. 62 cm hoog

ca. 110 cm breed

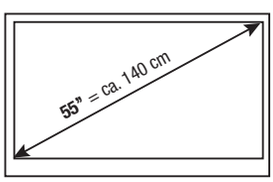

ca. 68 cm hoog

ca. 121 cm breed

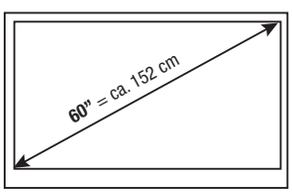

ca. 74 cm hoog

ca. 132 cm breed

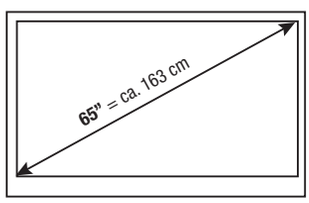

ca. 80 cm hoog

ca. 138 cm breed

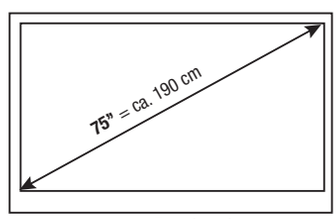

ca. 85 cm hoog

ca. 147 cm breed

Klepaanslag

Klepaanslag

Indien er in de typelijst niets anders wordt vermeld resp. afgebeeld, hebben alle elementen met klep de klepaanslag aan de onderzijde.

Hangelementen algemeen

Belangrijke informatie:
De wandbevestiging van meubelen dient uitsluitend door vakbekwame/geschoolde meubelmonteurs te worden uitgevoerd. Voor bijna alle elementen wordt door hülsta materiaal voor de wandbevestiging meegeleverd. Om veiligheids- en constructieredenen dient u dan ook van dit materiaal gebruik te maken. Het door hülsta meegeleverde bevestigingsmateriaal (pluggen, schroeven) is uitsluitend geschikt voor het bevestigen van elementen aan beton van sterkteklasse C12/15.

Voor andere bouwstoffen (zie volgende blz.) bieden wij u als bestelartikel een montagemortelset aan. Houdt u er a.u.b. rekening mee dat ook deze montagemortelset alleen geschikt is voor de in de bouwstoffentabel genoemde bouwstoffen. I.g.v. afwijkende wandkwaliteiten (bijv. gipskarton- of lichtbouwwanden) moeten andere, in overeenstemming met de belasting zijnde bevestigingsmaterialen, in regie van de klant zelf, worden gebruikt. Houdt u er a.u.b. ook rekening mee dat bij een onvakkenige bevestiging van meubelen aan de wand het risico bestaat dat deze kunnen neervallen resp. kunnen omkantelen – vooral bij gebruik van door de klant zelf aangeschafte, alternatieve bevestigingsmaterialen.

Vanwege de bovenstaande beschrijving is het absoluut noodzakelijk voor het sluiten van het koopcontract naar kwaliteit van de wand te vragen.

Verdere informatie:
Worden 2 tot 8 Raster (aanbouw-) elementen als hangelement gepland dan mag de max. belasting van 40 kg per element om statische redenen niet worden overschreden!

Hangelementen mogen uitsluitend aan beton of metselwerk worden gemonteerd. Gipsplaten en lichtbouwwanden zijn daarvoor niet geschikt.

Worden (aanbouw-) elementen op elkaar gestapeld, dan is voor elk gestapeld element een hangbeslag vereist.

Bij uw planning a.u.b. rekening houden met 2 cm ruimte aan de bovenkant om de elementen te kunnen ophangen.

Max. belastingen

Max. belastingen
Max. belasting van houten planken en glasplanken (tot 70,5 cm breedte) en laden: 25 kg

Max. belasting van houten planken en glasplanken (tussen 70,5 en 105,7 cm breedte): 15 kg

Max. belasting van houten planken en glasplanken (vanaf 105,7 cm breedte): 10 kg

Max. belasting van dekbladen: 35 kg per strekkende meter i.g.v. vloerelementen.

Zie bovendien de eventueel aangegeven max. belasting bij de afzonderlijke elementen binnenin de typelijst!

Wandkwaliteit / montagehandleiding

Belangrijke informatie:
De kwaliteit van de wand moet vóór montage zorgvuldig door een vakman worden gecontroleerd.

De montage mag uitsluitend door een vakman – met zorgvuldige inachtneming van de montagehandleiding – worden uitgevoerd.

De door hülsta bijgevoegde kunststofpluggen van de fa. Tox van het type PSD-SL 8x90 zijn geschikt als de kwaliteit van de wand en de druksterkte overeenkomen met de waarden in onderstaande tabel. Montage aan lichtbeton-/gipswanden is uitgesloten.

Beton en volle steen	Beton	>/= C20/25	Druksterkte >/= 20 N/mm²	DIN 1045/1 ETAG 001
	Volle baksteen	Mz 12	Druksterkte >/= 12 N/mm²	DIN 105 DIN EN 771-1
	Volle kalk-zandsteen	KS 12 KSL 12	Druksterkte >/= 12 N/mm²	DIN 106 DIN EN 771-2

Holle baksteen met dichte structuur	Baksteen met verticale holtes	Hlz 12	Druksterkte >/= 10 N/mm²	DIN 105-1
	Blok baksteen	PNE	Druksterkte >/= 10 N/mm²	Z-17.1-636
	Poreuze kalk-zandsteen	ST 9	Druksterkte >/= 10 N/mm²	DIN 105-1
Volle steen met poreuze structuur	Porenbeton		Druksterkte >/= 2,5 N/mm²	

Bovendien bieden wij voor de volgende wandkwaliteiten bevestigingssets met mortel van de fa. Tox aan. Ook dan mag de montage uitsluitend door een vakman – met zorgvuldige inachtneming van de montagehandleiding – worden uitgevoerd. De druksterkte mag in geen geval lager zijn dan de hier genoemde.

Holle baksteen en baksteen met verticale holtes — Druksterkte >/= 4 N/mm²

Holle blokken van lichtbeton — Druksterkte >/= 2 N/mm²

Bevestigingssets en het daarvoor te gebruiken injectiepistool

Injectiepistool
Bij de bestelling van bevestigingssets moet eenmalig één injectiepistool worden besteld.

Bevestigingsset 1
incl. speciaal bevestigingsmateriaal, zoals schroeven, pluggen en mortel; passend voor 140 cm brede hangelementen (met 3 bevestigingspunten)

Bevestigingsset 2
incl. speciaal bevestigingsmateriaal, zoals schroeven, pluggen en mortel; passend voor 210 cm brede hangelementen (met 4 bevestigingspunten)

Artikel	Injectiepistool	Set 1	Set 2
Bestelnr.	**2222**	**5555**	**8888**
	-	-	-

In alle andere gevallen moet door een vakman per se een ander soort bevestiging worden gekozen.
Voor de deskundige keus van een ander soort bevestiging kan hülsta op geen enkele wijze aansprakelijk worden gesteld!

now! no.14

Stand: NL 1. 2019

Ontwerp en concept wettelijk beschermd, vergissingen voorbehouden, constructie-,
kleur- en materiaalveranderingen in het kader van technische vooruitgang voorbehouden.
© Copyright by hülsta · Imprimé en Allemagne · Printed in Germany

NL: hülsta-werke · Postfach 1212 · D-48693 Stadtlohn
B: hülsta-Belgium NV · Veste 19 · 1932 Sint-Stevens-Woluwe

hülsta-werke · Karl-Hüls-Str. 1 · D-48703 Stadtlohn
Tel. +49 (0) 2563 / 86-0 · Fax +49 (0) 2563 / 86-1000
www.now.huelsta.com

now!
by hülsta